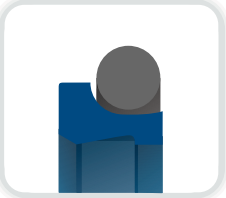

A116 Abstreifer

PDT-Fertigung
Hydraulikdichtungen

Version 01/2022

Werkstoffe

1 Dichtelement	PUR 57 Sh D
2 Vorspannelement	NBR 70 Sh A

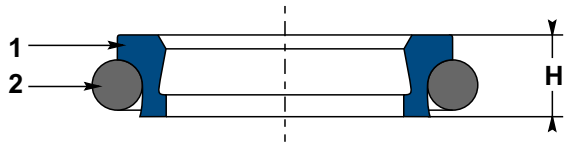

Einsatzbereich

Temperaturbereich	-30°C bis 100°C
Gleitgeschwindigkeit	≤ 15 m/s
Medien-Beständigkeit	s. Material-Datenblatt

Funktion

- **Doppelt-wirkender** Abstreifer
- Verhindert das Eindringen von Verunreinigungen
- Schützt Führungselemente und Stangendichtungen
- Aufgrund der zusätzlichen Dichtfunktion wird dieser Abstreifer in Kombination mit Dichtungen mit hydrodynamischem Rückförderverhalten empfohlen, oder bei Einsatz einer Leckagebohrung
- Je nach Verwendungszweck können verschiedene O-Ring-Materialien eingesetzt werden
- Das Polyurethan (PUR 57 Sh D) ist hochfest und witterungsbeständig. Es ist einfacher zu montieren als PTFE-Bronze

Montage

Geschlossener Einbauraum
Einbauraum EA 01

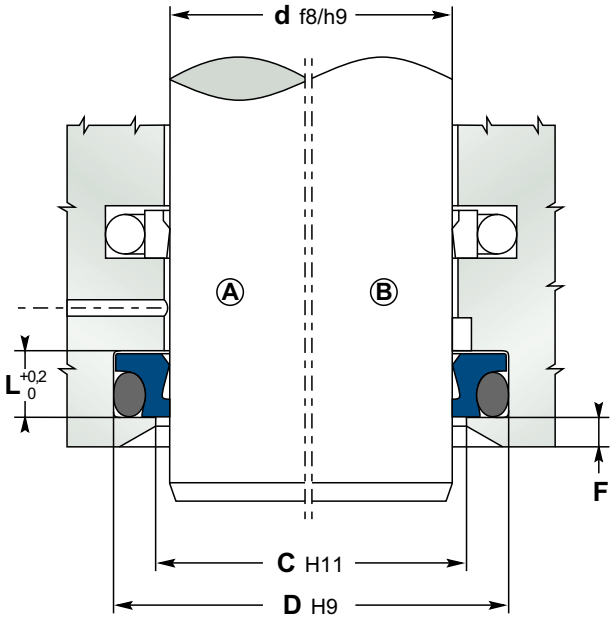

Abmessungen

- Bitte übermitteln Sie die folgenden Maße für die Fertigung individueller Dichtungen:

d	Stangen-Außendurchmesser
D	Nutgrund-Durchmesser im Gehäuse
C	Abgesetzter Innendurchmesser am Gehäuse
L	Nutbreite

Profil, Werkstoff(e), Abmessungen bei Anfragen und Bestellungen erforderlich!

Montagehinweis

- Den O-Ring **2** zuerst montieren
- Das Dichtelement **1** nierenförmig verformen, danach in die Nut drücken

PDT Dichtungstechnik GmbH | Mittelstraße 13 | D-07554 Korbußen
Tel.: +49 (0) 36602 / 4631-0 • Fax: +49 (0) 36602 / 4631-29 • e-Mail: verkauf@pdt-seals.de

Im Falle von Abmessungen und Werkstoffen, die vom Standard abweichen, finden Sie weitere Informationen in unserem **PDT-Werkstattheft** oder unter www.pdt-seals.de

Bitte Beachten Sie: Der Einsatzbereich der **PDT**-Fertigungsartikel (Druck-, Temperaturbeständigkeit, Gleitgeschwindigkeit) wird durch die Werkstoffauswahl beeinflusst und kann abweichen.

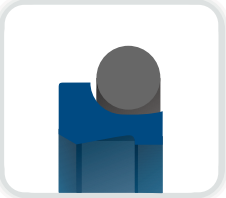

A116 Abstreifer

PDT-Fertigung
Hydraulikdichtungen

Version 01/2022

Werkstoffe

1 Dichtelement	PUR 57 Sh D
2 Vorspannelement	NBR 70 Sh A

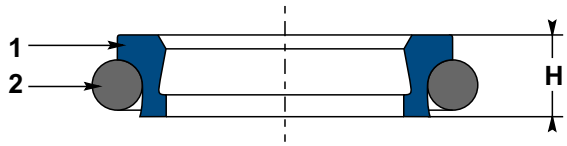

Einsatzbereich

Temperaturbereich	-30°C bis 100°C
Gleitgeschwindigkeit	≤ 15 m/s
Medien-Beständigkeit	s. Material-Datenblatt

d (mm) Standard	**d** (mm) Erweitert	**L** (mm)	**D** (mm)	**C** (mm)	**F** min. (mm)	O-Ring
6 → 11,9	6 → 13,0	3,70	d+4,80	d+1,5	2	1,78
12 → 64,9	10 → 245,0	5,00	d+6,80	d+1,5	2	2,62
65 → 250,9	25 → 400,0	6,00	d+8,80	d+1,5	3	3,53
251 → 420,9	40 → 655,0	8,40	d+12,2	d+2,0	4	5,34
421 → 650,9	110 → 655,0	11,0	d+16,0	d+2,0	4	7,00
651 → 999,9	140 → 999,9	14,0	d+20,0	d+2,5	5	8,40
≥ 1000		14,0	d+20,0	d+2,5	5	8,40

d (mm) Standard	**d** (mm) Erweitert	**L** (mm)	**D** (mm)	**C** (mm)	**F** min. (mm)	O-Ring
19 → 39,9	19 → 100,0	4,20	d+7,60	d+1,5	3	2,62
40 → 69,9	30 → 200,0	6,30	d+8,80	d+1,5	3	2,62
70 → 139,9	70 → 350,0	8,10	d+12,2	d+2,0	4	3,53
140 → 399,9	100 → 650,0	9,50	d+16,0	d+2,5	5	5,34
400 → 649,9	200 → 650,0	14,0	d+24,0	d+2,5	8	7,00
650 → 999,9	400 → 999,9	16,0	d+27,3	d+2,5	10	8,40
≥ 1000		16,0	d+27,3	d+2,5	10	8,40

PDT Dichtungstechnik GmbH | Mittelstraße 13 | D-07554 Korbußen
Tel.: +49 (0) 36602 / 4631-0 • Fax: +49 (0) 36602 / 4631-29 • e-Mail: verkauf@pdt-seals.de

Im Falle von Abmessungen und Werkstoffen, die vom Standard abweichen, finden Sie weitere Informationen in unserem **PDT-Werkstattheft** oder unter www.pdt-seals.de

Bitte Beachten Sie: Der Einsatzbereich der **PDT**-Fertigungsartikel (Druck-, Temperaturbeständigkeit, Gleit-geschwindigkeit) wird durch die Werkstoffauswahl beeinflusst und kann abweichen.