FMD / FPM Rohrverbindung

Produzierte Handelsware
Hydraulikdichtungen

Version 01/2022

Werkstoff

Elastomer	FPM 85 Sh A

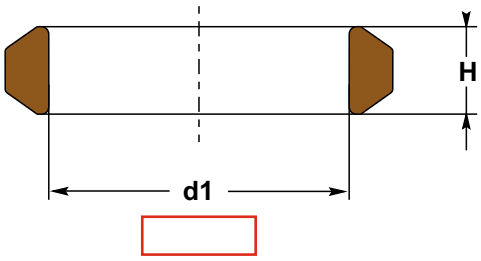

Einsatzbereich

Druckbereich	≤ 15 bar
Temperaturbereich	-20°C bis 200°C
Gleitgeschwindigkeit	keine Angabe
Medien-Beständigkeit	s. Medien-Übersicht

Funktion

- Wird verwendet, um Rohr-Enden miteinander zu verbinden
- Kann Fluchtversatz von Rohren ausgleichen, Vibrationen dämpfen und Bewegungen der Rohre zueinander aufnehmen
- FPM ist insbesondere für den Einsatz bei hohen Temperaturen geeignet und beständig ggü. vielen Chemikalien

Montage

Geschlossener Einbauraum
Einbauraum ESO 101

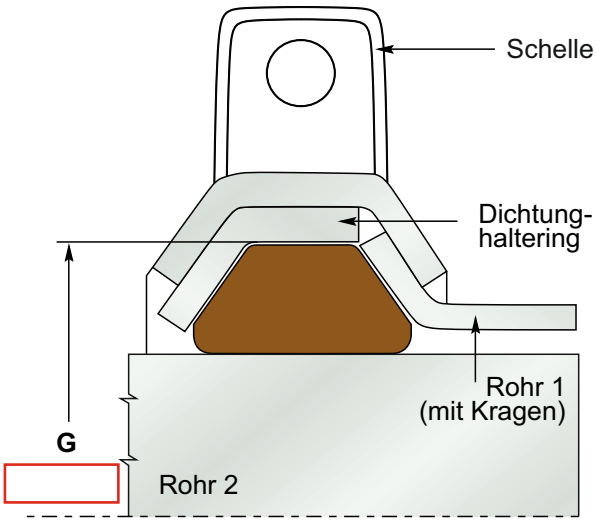

Nutzen Sie diese Seite als Vorlage!
Tragen Sie Ihre Maße in die Felder und senden uns die Seite an
verkauf@pdt-seals.de oder
per Fax: **+49 (0) 36602 / 4631-29**

Abmessungen

- Bitte übermitteln Sie die folgenden Maße für die Fertigung individueller Dichtungen:

G	Gehäuse-Außendurchmesser
d1	Dichtungs-Innendurchmesser
H	Dichtungshöhe

Profil, Werkstoff(e), Abmessungen bei Anfragen und Bestellungen erforderlich!

PDT Dichtungstechnik GmbH | Mittelstraße 13 | D-07554 Korbußen
Tel.: +49 (0) 36602 / 4631-0 • Fax: +49 (0) 36602 / 4631-29 • e-Mail: verkauf@pdt-seals.de

Im Falle von Abmessungen und Werkstoffen, die vom Standard abweichen, finden Sie weitere Informationen in unserem **PDT-Werkstattheft** oder unter www.pdt-seals.de

Bitte Beachten Sie: Der Einsatzbereich der **PDT**-Fertigungsartikel (Druck-, Temperaturbeständigkeit, Gleitgeschwindigkeit) wird durch die Werkstoffauswahl beeinflusst und kann abweichen.